ECOMAXI VB

Calentadores de agua de acumulación en bomba de calor para instalaciones en paredes y en el suelo

Los equipos de esta serie son capaces de producir agua caliente sanitaria mediante la tecnología de bomba de calor. Una bomba de calor es capaz de transferir energía térmica de una fuente de menor temperatura a una función de mayor temperatura y viceversa. El equipo utiliza un circuito de refrigerante formado por un compresor, un evaporador, un condensador y una válvula de laminación; dentro del circuito circula un fluido/gas refrigerante.

Disponibles en 2 modelos para instalación en pared de 80 y 120 litros y en 3 modelos para instalación en el suelo de 200 a 300 litros. La versión S se suministra con un serpentín auxiliar y control electrónico para su uso en combinación con paneles solares.

Este equipo es un producto destinado al uso doméstico o de pequeñas empresas que cumple las siguientes directivas europeas:
Directiva EN 60335-2 Seguridad de los aparatos electrodomésticos y análogos; Directiva 2014/30/UE de compatibilidad electromagnética (CEM); Directiva 2014/35/UE de baja tensión (LVD).

Funcionamiento muy silencioso.

DIMENSIONES - CONEXIONES HIDRÁULICAS

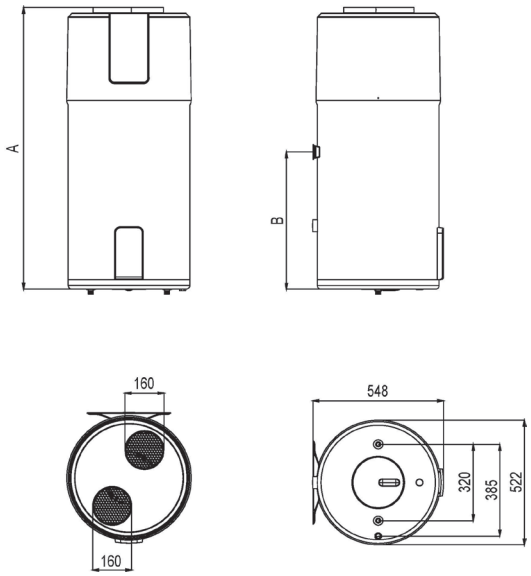

mod. 80-120

Modelo	Dim. (mm)			
	A	B	C	D
80	1181	575	-	-
120	1501	935	-	-
200	990	1530	836	255
200 S	990	1530	836	255
300	1430	1970	1250	255
300 S	1430	1970	1250	255

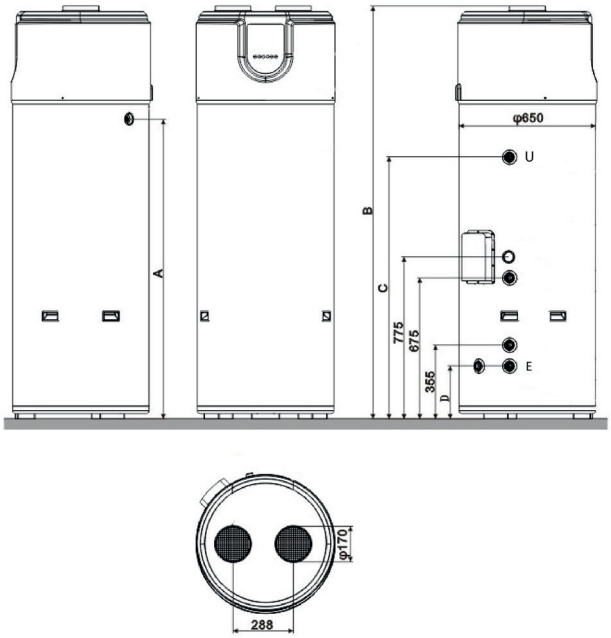

mod. 200-200S-300-300S

	Modelo	80	120	200	200 S	300	300 S
E	Entrada de agua sanitaria	1/2"	1/2"	3/4"	3/4"	3/4"	3/4"
U	Salida de agua sanitaria	1/2"	1/2"	3/4"	3/4"	3/4"	3/4"
	Peso neto (Kg.)	57	67	125	125	134	134
	Peso con depósito lleno de agua (Kg.)	137	187	325	325	435	437

Calentadores de agua de acumulación en bomba de calor para instalaciones en paredes y en el suelo

ESPACIOS MÍNIMOS NECESARIOS PARA LA INSTALACIÓN

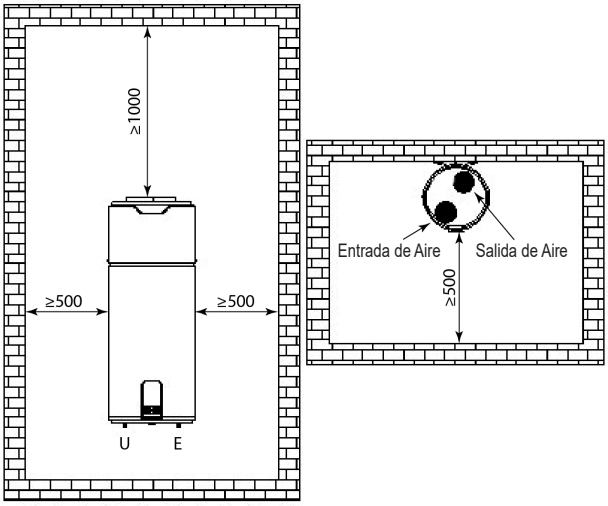

mod. 80-120

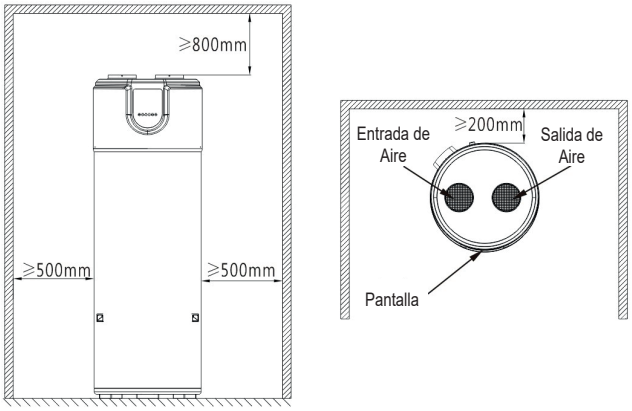

mod. 200-200S-300-300S

FUNCIONES PRINCIPALES

1) Función antilegionella
Para evitar la proliferación de bacterias en el agua del depósito, si la temperatura del agua no alcanza los 70°C en un periodo determinado (168 horas), se calentará a 70°C una vez.
Nota: La función antilegionella puede activarse o desactivarse desde el panel de control.

2) Función anticongelante
Cuando la bomba de calor está en modo de espera, si se detecta una temperatura ambiente ≤5°C, la bomba de calor se calienta automáticamente para mantener el agua del depósito entre 20°C y 28°C.
Nota: La función anticongelante puede activarse o desactivarse desde el panel de control.

3) Función fotovoltaico
Cuando se activa la entrada digital, la bomba de calor calienta el agua hasta 65°C.
Nota: La función fotovoltaico puede activarse o desactivarse desde el panel de control.

4) Función de circulación bomba solar
Cuando la temperatura del colector solar ≥30°C y la temperatura del colector solar ≥temperatura del agua del depósito +7°C, se pone en marcha la bomba solar.
Cuando la temperatura del colector solar es inferior a 30°C, o la temperatura del colector solar es ≥ 120°C, o la temperatura del colector solar es ≤ temperatura del agua del depósito +4°C, la bomba solar se detiene.
Nota: La función de circulación de la bomba solar puede conectarse o desconectarse a través del panel de control.

5) Función E-Ánodo
El aparato está equipado de serie con un ánodo doble: ánodo electrónico con función E-Ánodo más ánodo de magnesio reemplazable resistente a la corrosión.
Nota: La función E-Ánodo puede activarse o desactivarse desde el panel de control.

6) Conexión Wi-Fi y APP de control remoto
El aparato está equipado de serie con conectividad Wi-Fi que permite la conexión a la red doméstica y el control a distancia mediante una APP de los principales parámetros de funcionamiento.
Nota: la función Wi-Fi puede activarse o desactivarse desde el panel de control.

ECOMAXI VB

Calentadores de agua de acumulación en bomba de calor para instalaciones en paredes y en el suelo

CARACTERÍSTICAS TÉCNICAS

Modelo		ECOMAXI VB 80	ECOMAXI VB 120
Modo de funcionamiento		Bomba de calor, modo automático y refuerzo	
Alimentación eléctrica		220-240V~ 50Hz	
Potencia máxima absorbida (en modo refuerzo)		2300 W	
Corriente máxima de entrada (en modo refuerzo)		10,2A	
Bomba de calor	Potencia máxima absorbida	800 W	800 W
	Potencia media absorbida de la bomba de calor	475 W	475 W
	Tiempo de calefacción	2:25 (h:min)	4:05 (h:min)
	Refrigerante	R134A / 540g	R134A / 540g
	GWP / CO2 toneladas	1430 / 0,77	1430 / 0,77
	Perfil de carga declarado	M	M
	COPDHW (7/6°C)	2,45	2,45
	COPDHW (14/13°C)	2,77	2,89
	Agua mezclada a 40°C	79 l	135 l
	Eficiencia energética (7/6°C)	104,7%	102,1%
	Eficiencia energética (14/13°C)	117,6%	121,0%
	Clase de eficiencia energética	A+	A+
	Temperatura máxima del agua de salida	65°C (configuración predefinida 50°C)	
	Intervalo de temperatura de funcionamiento	-7°C ~ +43°C	
Calefacción eléctrica	Potencia nominal absorbida	1500 W	
	Temperatura máxima del agua de salida	75°C	
Presión máxima de funcionamiento del circuito refrigerante (lado descarga/lado aspiración)		2.4MPa/0.6MPa	
Depósito de almacenamiento	Capacidad efectiva	80 l	120 l
	Presión máxima de funcionamiento	0,8MPa	
	Entrada/salida agua	DN15	
Pérdidas de energía térmica (Pes) a 7°C (1) / 14°C (2)		27 / 22	18 / 16
Clase de protección contra las descargas eléctricas		Clase I	
Capacidad de aire nominal		491 m3/h	
Conducto de aire: diám. mín. / Longitud máx total (entrada + salida)		150 mm / 3 m	
Material de aislamiento y dimensiones		Poliuretano 245fa, espesor 50 mm	
Grado IP de protección eléctrica		IPX1	
Nivel de potencia sonora (3)		58dB (A)	60dB (A)
Peso neto (kg)		57	67
Peso bruto (kg)		61	75
Dimensiones (mm)		560*575*1230	560*575*1550

Nota (1): Condiciones de rendimiento: aire ambiente 7°C DB/ 6°C WB, temperatura del agua de entrada/final 10°C / 52°C, según la norma EN 16147:2017, (UE) NO 814-2013.

Nota (2): Condiciones de rendimiento: aire ambiente 14°C DB/ 13°C WB, temperatura del agua de entrada/final 10°C / 52°C, según la norma EN 16147:2017, (UE) NO 814-2013.

Nota (3): Nivel de potencia sonora probado con conducto de aire, según la norma EN 12102-1-2017, ISO 3744:2010.

ECOMAXI VB

Calentadores de agua de acumulación en bomba de calor para instalaciones en paredes y en el suelo

CARACTERÍSTICAS TÉCNICAS

Modelo		ECOMAXI VB 200 - 200 S	
Modo de funcionamiento		Bomba de calor, modo automático y refuerzo	
Alimentación eléctrica		220-240V~ 50Hz	
Potencia máxima absorbida (en modo refuerzo)		2400 W	
Corriente máxima de entrada (en modo refuerzo)		10,43A	
Bomba de calor	Potencia máxima absorbida	900 W	
	Potencia media absorbida de la bomba de calor	585 W	
	Tiempo de calefacción	5:24 (h:min)	
	Refrigerante	R134A / 600g	
	Perfil de carga declarado	L	
	GWP / CO2 toneladas	1430 / 0,85	
	COPDHW	2,797 (1)	3,331 (2)
	Agua mezclada a 40°C	243,7 l (1)	247,1 l (2)
	Eficiencia energética	117,7% (1)	139,6% (2)
	Clase de eficiencia energética	A+ (1)	A+ (2)
	Consumo eléctrico anual	870kWh (1)	733kWh (2)
	Temperatura máxima del agua de salida	65°C (configuración predefinida 52°C)	
	Intervalo de temperatura de funcionamiento	-7°C ~ 43°C	
Calefacción eléctrica	Potencia nominal absorbida	1500 W	
	Temperatura máxima del agua de salida	75°C	
Presión máxima de funcionamiento del circuito refrigerante (lado descarga/lado aspiración)		2,4MPa/0,6MPa	
Depósito de almacenamiento	Capacidad efectiva	200 l	
	Presión máxima de funcionamiento	1,0MPa	
	Entrada/salida agua	DN20	
	Entrada/salida energía solar	/	
Pérdidas de energía térmica (Pes) a 7°C (1) / 14°C (2)		37 / 29	
Clase de protección contra las descargas eléctricas		Clase I	
Capacidad de aire nominal		572 m3/h	
Conducto de aire: diám. mín. / Longitud máx total (entrada + salida)		160 mm / 6 m	
Material de aislamiento y dimensiones		Poliuretano 245fa, espesor 50 mm	
Grado IP de protección eléctrica		IPX4	
Nivel de potencia sonora (3)		58dB (A)	
Peso neto (kg)		100	
Dimensiones (mm)		φ662x1530	
Nota (1): Condiciones de rendimiento: aire ambiente 7°C DB/ 6°C WB, temperatura del agua de entrada/final 10°C / 52°C, según la norma EN 16147:2017, (UE) NO 814-2013.			
Nota (2): Condiciones de rendimiento: aire ambiente 14°C DB/ 13°C WB, temperatura del agua de entrada/final 10°C / 52°C, según la norma EN 16147:2017, (UE) NO 814-2013.			
Nota (3): Nivel de potencia sonora probado con conducto de aire, según la norma EN 12102-1-2017, ISO 3744:2010.			

ECOMAXI VB

Calentadores de agua de acumulación en bomba de calor para instalaciones en paredes y en el suelo

CARACTERÍSTICAS TÉCNICAS

Modelo		ECOMAXI VB 300 - 300 S	
Modo de funcionamiento		Bomba de calor, modo automático y refuerzo	
Alimentación eléctrica		220-240V~ 50Hz	
Potencia máxima absorbida (en modo refuerzo)		2400 W	
Corriente máxima de entrada (en modo refuerzo)		10,43A	
Bomba de calor	Potencia máxima absorbida	900 W	
	Potencia media absorbida de la bomba de calor	585 W	
	Tiempo de calefacción	8:00 (h:min)	
	Refrigerante	R134A / 650g	
	GWP / CO2 toneladas	1430 / 0,93	
	Perfil de carga declarado	XL	
	COPDHW	2,972 (1)	3,677 (2)
	Agua mezclada a 40°C	403,8 l (1)	398,4 l (2)
	Eficiencia energética	125,5% (1)	154,7% (2)
	Clase de eficiencia energética	A+ (1)	A+ (2)
	Consumo eléctrico anual	1335kWh (1)	1083kWh (2)
	Temperatura máxima del agua de salida	65°C (configuración predefinida 52°C)	
	Intervalo de temperatura de funcionamiento	-7°C ~ 43°C	
Calefacción eléctrica	Potencia nominal absorbida	1500 W	
	Temperatura máxima del agua de salida	75°C	
Presión máxima de funcionamiento del circuito refrigerante (lado descarga/lado aspiración)		2,4MPa/0,6MPa	
Depósito de almacenamiento	Capacidad efectiva	301 l mod. 300	303 l mod. 300 S
	Presión máxima de funcionamiento	1.0MPa	
	Entrada/salida agua	DN20	
	Entrada/salida energía solar	DN20	
Pérdidas de energía térmica (Pes) a 7°C (1) / 14°C (2)		61 / 46	
Clase de protección contra las descargas eléctricas		Clase I	
Capacidad de aire nominal		572 m3/h	
Conducto de aire: diám. mín. / Longitud máx total (entrada + salida)		160 mm / 6 m	
Material de aislamiento y dimensiones		Poliuretano 245fa, espesor 50 mm	
Grado IP de protección eléctrica		IPX4	
Nivel de potencia sonora (3)		58dB (A)	
Peso neto (kg)		121	136
Dimensiones (mm)		φ662*1970	
Nota (1): Condiciones de rendimiento: aire ambiente 7°C DB/ 6°C WB, temperatura del agua de entrada/final 10°C / 52°C, según la norma EN 16147:2017, (UE) NO 814-2013.			
Nota (2): Condiciones de rendimiento: aire ambiente 14°C DB/ 13°C WB, temperatura del agua de entrada/final 10°C / 52°C, según la norma EN 16147:2017, (UE) NO 814-2013.			
Nota (3): Nivel de potencia sonora probado con conducto de aire, según la norma EN 12102-1-2017, ISO 3744:2010.			

ECOMAXI VB

Calentadores de agua de acumulación en bomba de calor para instalaciones en paredes y en el suelo

FICHAS DE DATOS DE PRODUCTO REGLAMENTO UE 812/2013							
Modelos		**ECOMAXI VB 80**	**ECOMAXI VB 120**	**ECOMAXI VB 200**	**ECOMAXI VB 200 S**	**ECOMAXI VB 300**	**ECOMAXI VB 300 S**
Perfil de carga declarado		M	M	L	L	XL	XL
"Clase de eficiencia energética de calefacción del agua		A +	A +	A +	A +	A +	A +
"Eficiencia energética de calefacción del agua	Aire interno +20°C	N/A	N/A	N/A	N/A	N/A	N/A
	"condiciones climáticas más calientes (+14°C)	117,6%	121,0%	139,6%	139,6%	154,7%	154,7%
	"condiciones climáticas medias (+7°C)	104,7%	102,1%	117,7%	117,7%	125,5%	125,5%
	"condiciones climáticas más frías (+2°C)	86,1%	74,5%	114,4%	114,4%	114,4%	114,4%
Consumo anual de energía en términos de energía final	Aire interno +20°C	N/A	N/A	N/A	N/A	N/A	N/A
	"condiciones climáticas más calientes (+14°C)	437 kWh	424 kWh	733 kWh	733 kWh	1083 kWh	1083 kWh
	"condiciones climáticas medias (+7°C)	490 kWh	503 kWh	870 kWh	870 kWh	1335 kWh	1335 kWh
	"condiciones climáticas más frías (+2°C)	597 kWh	690 kWh	895 kWh	895 kWh	1467 kWh	1467 kWh
"Configuración de la temperatura del termostato		50°C	50°C	52°C	52°C	52°C	52°C
"Nivel de potencia sonora en el interior LWA		58 dB(A)	60 dB(A)	58 dB(A)	58 dB(A)	58 dB(A)	58 dB(A)
"Precauciones de instalación y mantenimiento		"Para las indicaciones relativas a la instalación y al mantenimiento consulte los capítulos dedicados en el manual del usuario-instalador.					

PARÁMETROS TÉCNICOS REGLAMENTO UE 814/2013							
Modelos		**ECOMAXI VB 80**	**ECOMAXI VB 120**	**ECOMAXI VB 200**	**ECOMAXI VB 200**	**ECOMAXI VB 300**	**ECOMAXI VB 300 S**
"Consumo diario de energía eléctrica Qelec	Aire interno +20°C	N/A	N/A	N/A	N/A	N/A	N/A
	"condiciones climáticas más calientes (+14°C)	2,110 kWh	2,020 kWh	3,507 kWh	3,507 kWh	5,186 kWh	5,186 kWh
	"condiciones climáticas medias (+7°C)	2,383 kWh	2,389 kWh	4,177 kWh	4,177 kWh	6,417 kWh	6,417 kWh
	"condiciones climáticas más frías (+2°C)	2,821 kWh	3,339 kWh	4,212 kWh	4,212 kWh	6,855 kWh	6,855 kWh
Perfil de carga declarado		M	M	L	L	XL	XL
Nivel de potencia sonora en el interior		58 dB(A)	59 dB(A)	58 dB(A)	58 dB(A)	58 dB(A)	58 dB(A)
Agua mixta a 40°C V40		79 l	135 l	243 l	243 l	404 l	404 l
"Eficiencia energética de calefacción del agua	Aire interno +20°C	N/A	N/A	N/A	N/A	N/A	N/A
	"condiciones climáticas más calientes (+14°C)	117,6%	121,0%	139,6%	139,6%	154,7%	154,7%
	"condiciones climáticas medias (+7°C)	104,7%	102,1%	117,7%	117,7%	125,5%	125,5%
	"condiciones climáticas más frías (+2°C)	86,1%	74,5%	114,4%	114,4%	114,4%	114,4%

ESQUEMA ELÉCTRICO

El calentador de agua se suministra ya cableado para la alimentación de la red eléctrica.
Se alimenta mediante un cable flexible y una combinación de toma/enchufe. Para la conexión a la red eléctrica se necesita una toma Schuko protegida y con toma de tierra independiente.
Por favor consulte el esquema eléctrico que está dentro de la tapa de la caja eléctrica.

MOD. 80-120

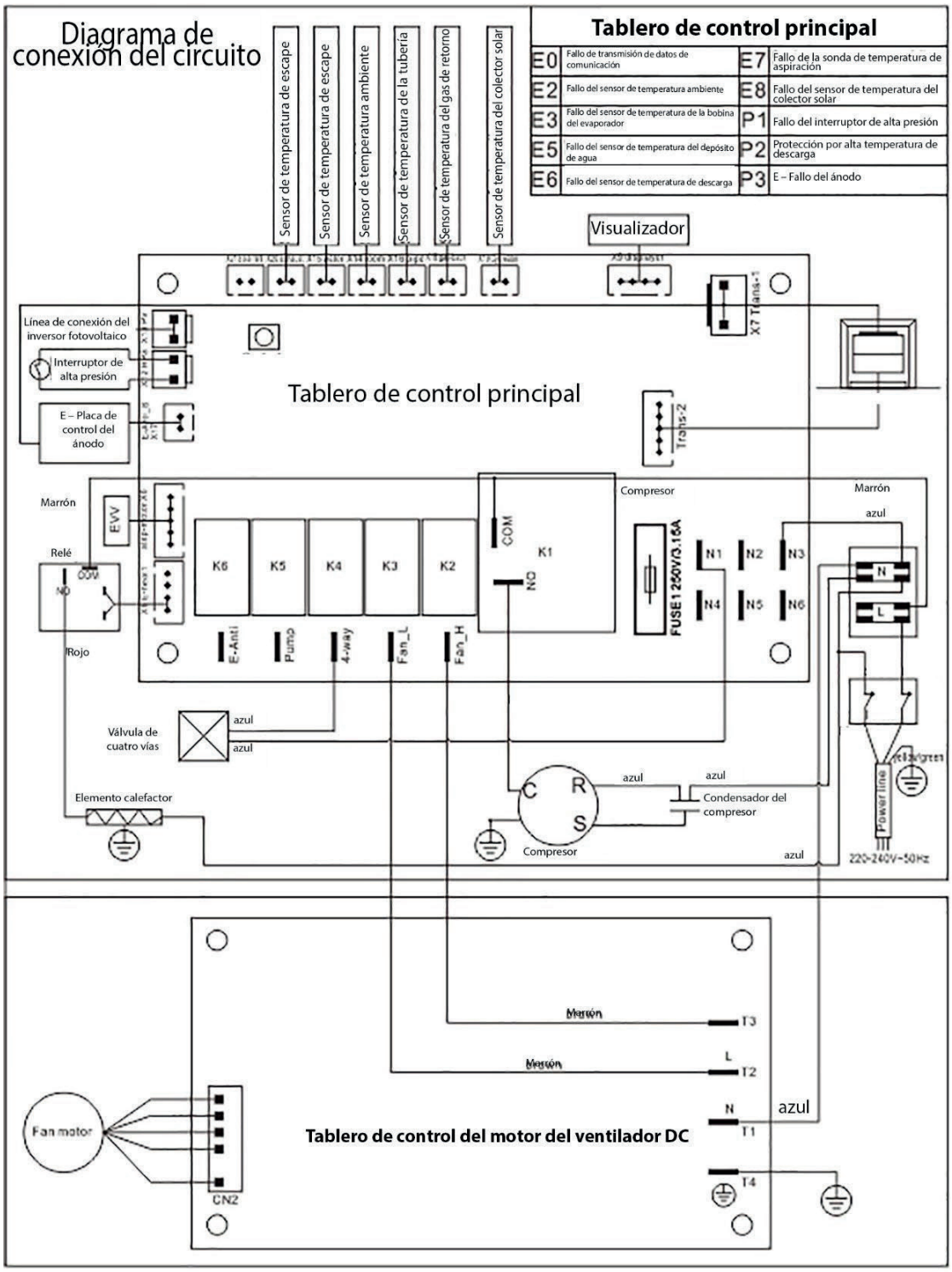

Calentadores de agua de acumulación en bomba de calor para instalaciones en paredes y en el suelo

MOD. 200 - 200 S - 300 - 300 S

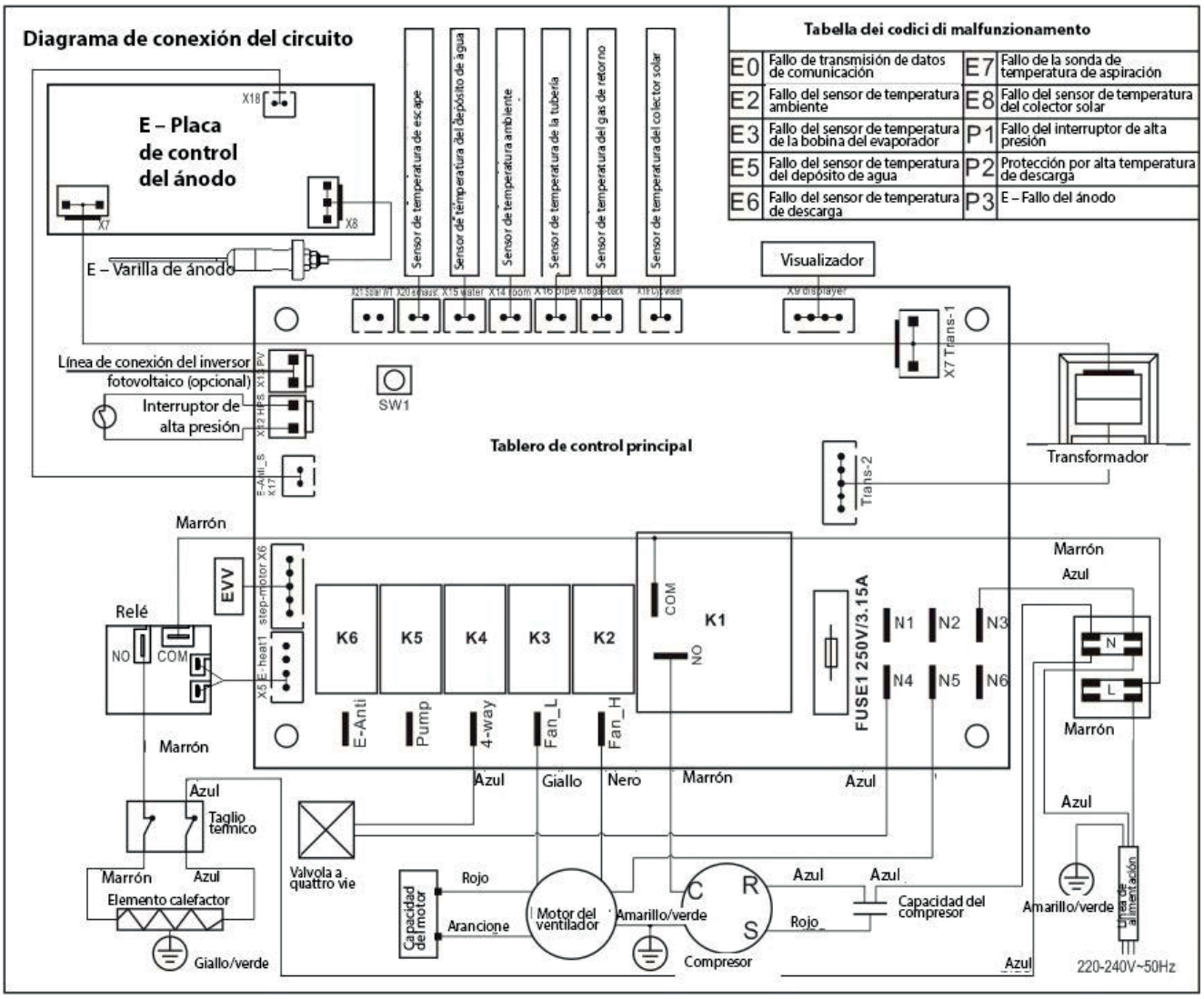

Tabella dei codici di malfunzionamento

E0	Fallo de transmisión de datos de comunicación	E7	Fallo de la sonda de temperatura de aspiración
E2	Fallo del sensor de temperatura ambiente	E8	Fallo del sensor de temperatura del colector solar
E3	Fallo del sensor de temperatura de la bobina del evaporador	P1	Fallo del interruptor de alta presión
E5	Fallo del sensor de temperatura del depósito de agua	P2	Protección por alta temperatura de descarga
E6	Fallo del sensor de temperatura de descarga	P3	E – Fallo del ánodo

ESQUEMA DE INSTALACIÓN MOD. 80 - 120

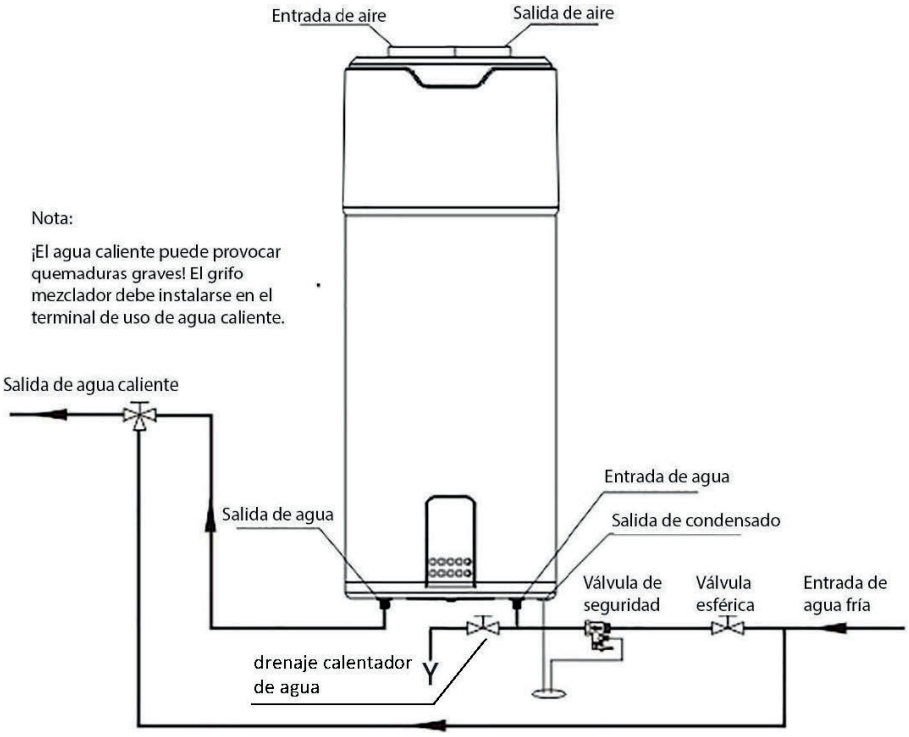

ESQUEMA DE INSTALACIÓN MOD. 200- 200 S - 300 - 300 S

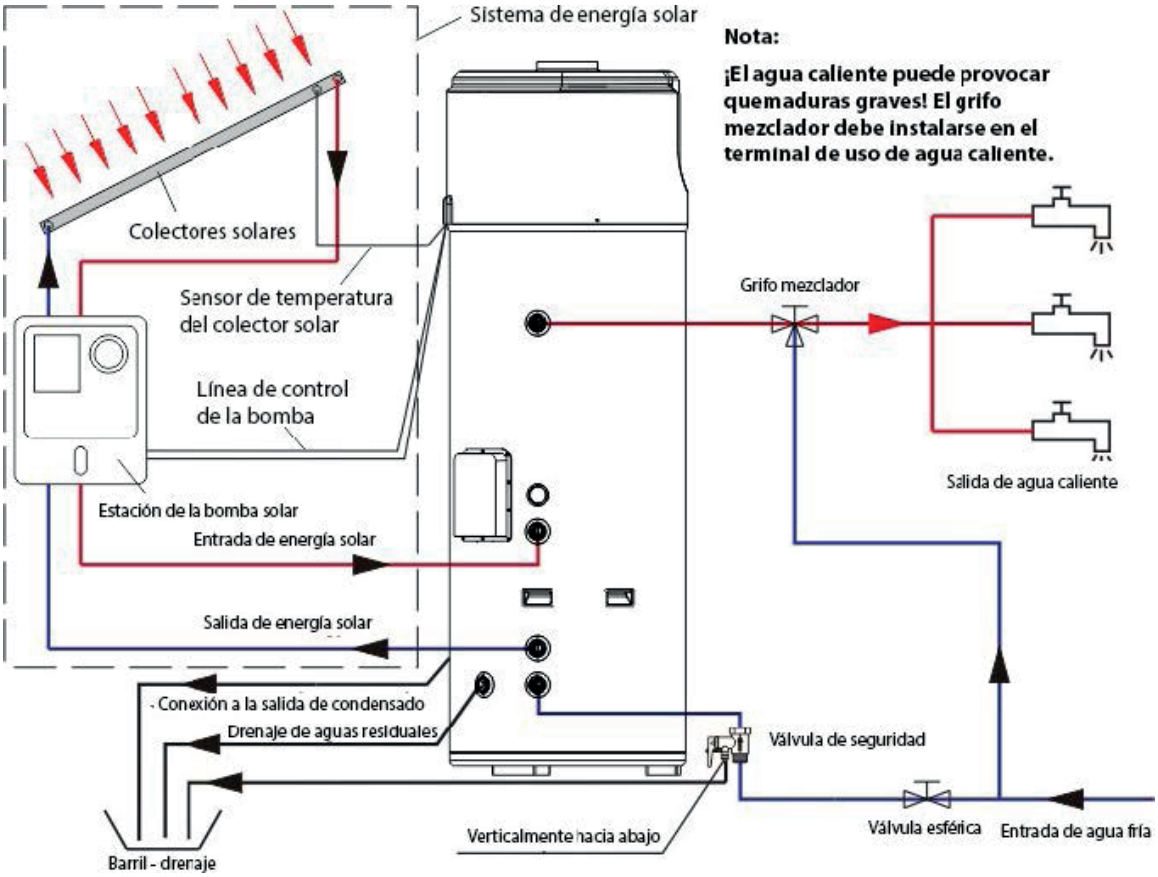

Calentadores de agua de acumulación en bomba de calor para instalaciones en paredes y en el suelo

POTENCIA TÉRMICA/COP

Aquí se muestra la potencia térmica transferida al agua instantáneamente por la bomba de calor al acumulador a medida que cambia la temperatura exterior.
La temperatura del aire se refiere al valor del bulbo seco, mientras que la temperatura del bulbo húmedo sigue la relación presente en EN 14511-4:2018.
Las curvas representan diferentes temperaturas del agua de salida (45/55/65°C) y una única temperatura de entrada (15°C)

ECOMAXI VB 80												
T. aire - T.bs [°C]		**-5**	**0**	**5**	**7**	**15**	**20**	**25**	**30**	**35**	**40**	**43**
T.entrada = 15°C --> T.salida 45°C	Pt [W]	799	968	1229	1291	1721	1967	2151	2397	2581	2704	2765
	Pa [W]	340	329	324	329	376	396	402	427	449	460	460
	COP [-]	2,35	2,94	3,79	3,92	4,57	4,96	5,36	5,62	5,75	5,88	6,01
T.entrada = 15°C --> T.salida 55°C	Pt [W]	983	1060	1229	1291	1690	1905	2120	2366	2520	2612	2673
	Pa [W]	398	399	391	402	417	443	480	500	524	560	579
	COP [-]	2,47	2,66	3,14	3,21	4,05	4,3	4,42	4,73	4,81	4,66	4,62
T.entrada = 15°C --> T.salida 65°C	Pt [W]	992	1080	1137	1197	1576	1781	1985	2219	2335	2394	2452
	Pa [W]	444	458	425	419	454	448	500	511	523	508	507
	COP [-]	2,23	2,36	2,68	2,85	3,48	3,97	3,97	4,34	4,47	4,72	4,84

ECOMAXI VB 120												
T. aire - T.bs [°C]		**-5**	**0**	**5**	**7**	**15**	**20**	**25**	**30**	**35**	**40**	**43**
T.entrada = 15°C --> T.salida 45°C	Pt [W]	780	945	1200	1260	1680	1920	2100	2340	2520	2640	2700
	Pa [W]	328	318	313	318	363	382	387	411	433	444	444
	COP [-]	2,38	2,98	3,84	3,97	4,63	5,03	5,42	5,69	5,82	5,95	6,08
T.entrada = 15°C --> T.salida 55°C	Pt [W]	960	1035	1200	1260	1650	1860	2070	2310	2460	2550	2610
	Pa [W]	382	383	380	387	402	426	460	481	503	538	559
	COP [-]	2,51	2,7	3,16	3,26	4,1	4,37	4,5	4,8	4,89	4,74	4,67
T.entrada = 15°C --> T.salida 65°C	Pt [W]	969	1055	1110	1169	1539	1739	1938	2166	2280	2337	2394
	Pa [W]	428	442	409	404	437	432	482	493	504	489	489
	COP [-]	2,26	2,39	2,71	2,89	3,52	4,02	4,02	4,40	4,52	4,77	4,90

ECOMAXI VB 200												
T. aire - T.bs [°C]		-5	0	5	7	15	20	25	30	35	40	43
T.entrada = 15°C --> T.salida 45°C	Pt [W]	1153	1397	1775	1863	2484	2839	3105	3460	3727	3904	3993
	Pa [W]	489	474	467	474	542	571	578	615	647	663	663
	COP [-]	2,36	2,95	3,80	3,93	4,58	4,98	5,37	5,63	5,76	5,89	6,02
T.entrada = 15°C --> T.salida 55°C	Pt [W]	1420	1531	1775	1863	2440	2751	3061	3416	3638	3771	3860
	Pa [W]	542	541	531	546	595	640	693	722	756	809	843
	COP [-]	2,62	2,83	3,34	3,41	4,1	4,3	4,42	4,73	4,81	4,66	4,58
T.entrada = 15°C --> T.salida 65°C	Pt [W]	1433	1559	1641	1728	2276	2571	2866	3203	3372	3456	3540
	Pa [W]	640	660	612	604	653	646	720	736	753	731	730
	COP [-]	2,24	2,36	2,68	2,86	3,48	3,98	3,98	4,35	4,48	4,73	4,85

ECOMAXI VB 200 S												
T. aire - T.bs [°C]		-5	0	5	7	15	20	25	30	35	40	43
T.entrada = 15°C --> T.salida 45°C	Pt [W]	1153	1397	1775	1863	2484	2839	3105	3460	3727	3904	3993
	Pa [W]	489	474	467	474	542	571	578	615	647	663	663
	COP [-]	2,36	2,95	3,80	3,93	4,58	4,98	5,37	5,63	5,76	5,89	6,02
T.entrada = 15°C --> T.salida 55°C	Pt [W]	1420	1531	1775	1863	2440	2751	3061	3416	3638	3771	3860
	Pa [W]	542	541	531	546	595	640	693	722	756	809	843
	COP [-]	2,62	2,83	3,34	3,41	4,1	4,3	4,42	4,73	4,81	4,66	4,58
T.entrada = 15°C --> T.salida 65°C	Pt [W]	1433	1559	1641	1728	2276	2571	2866	3203	3372	3456	3540
	Pa [W]	640	660	612	604	653	646	720	736	753	731	730
	COP [-]	2,24	2,36	2,68	2,86	3,48	3,98	3,98	4,35	4,48	4,73	4,85

Calentadores de agua de acumulación en bomba de calor para instalaciones en paredes y en el suelo

ECOMAXI VB 300												
T. aire - T.bs [°C]		**-5**	**0**	**5**	**7**	**15**	**20**	**25**	**30**	**35**	**40**	**43**
T.entrada = 15°C --> T.salida 45°C	Pt [W]	1116	1352	1716	1802	2403	2746	3004	3347	3604	3776	3862
	Pa [W]	493	478	470	478	546	574	582	619	651	667	667
	COP [-]	2,26	2,83	3,65	3,77	4,40	4,78	5,16	5,41	5,54	5,66	5,79
T.entrada = 15°C --> T.salida 55°C	Pt [W]	1373	1480	1716	1802	2360	2660	2961	3304	3519	3647	3733
	Pa [W]	563	561	550	567	605	641	693	725	758	811	845
	COP [-]	2,44	2,64	3,12	3,18	3,9	4,15	4,27	4,56	4,64	4,5	4,42
T.entrada = 15°C --> T.salida 65°C	Pt [W]	1386	1508	1588	1671	2201	2487	2772	3098	3261	3343	3424
	Pa [W]	644	664	616	608	658	650	725	741	758	736	735
	COP [-]	2,15	2,27	2,58	2,75	3,35	3,82	3,82	4,18	4,30	4,54	4,66

ECOMAXI VB 300 S												
T. aire - T.bs [°C]		**-5**	**0**	**5**	**7**	**15**	**20**	**25**	**30**	**35**	**40**	**43**
T.entrada = 15°C --> T.salida 45°C	Pt [W]	1116	1352	1716	1802	2403	2746	3004	3347	3604	3776	3862
	Pa [W]	493	478	470	478	546	574	582	619	651	667	667
	COP [-]	2,26	2,83	3,65	3,77	4,40	4,78	5,16	5,41	5,54	5,66	5,79
T.entrada = 15°C --> T.salida 55°C	Pt [W]	1373	1480	1716	1802	2360	2660	2961	3304	3519	3647	3733
	Pa [W]	563	561	550	567	605	641	693	725	758	811	845
	COP [-]	2,44	2,64	3,12	3,18	3,9	4,15	4,27	4,56	4,64	4,5	4,42
T.entrada = 15°C --> T.salida 65°C	Pt [W]	1386	1508	1588	1671	2201	2487	2772	3098	3261	3343	3424
	Pa [W]	644	664	616	608	658	650	725	741	758	736	735
	COP [-]	2,15	2,27	2,58	2,75	3,35	3,82	3,82	4,18	4,30	4,54	4,66

TIEMPOS DE REINTEGRACIÓN

Los tiempos de reintegración señalados a continuación son indicativos y pueden estar sujetos a cambio.
Los datos proceden de ensayos internos de laboratorio en una reintegración uniforme de la temperatura del depósito según la norma EN16147.

		ECOMAXI VB 80		ECOMAXI VB 120		ECOMAXI VB 200 - 200 S		ECOMAXI VB 300 - 300 S	
		Agua 10 -> 55 °C EN16147							
		-	con resistencia activada	-	con resistencia activada	-	con resistencia activada	-	con resistencia activada
Aire 20°C	[h:min]	01:54	0:56	3:14	1:37	5:14	2:37	5:42	2:51
Aire 15°C	[h:min]	1:56	0:58	3:20	1:40	5:24	2:42	5:54	2:57
Aire 7°C	[h:min]	2:24	1:12	3:56	1:58	4:01	2:00	8:11	4:05

VALORES SCOP PARA CALENTADORES DE AGUA CON BOMBA DE CALOR

A continuación se muestran los valores SCOPDHW definidos por la norma EN 16147:2017 en el capítulo 7.14.2 para los productos de la serie ECMAXI VA. Los datos mostrados se han obtenido mediante simulaciones por ordenador y cálculos basados en datos efectivamente medidos (7 y 14 °C).

Nombre modelo	**ECOMAXI VB 80**	**ECOMAXI VB 120**	**ECOMAXI VB 200 - 200 S**	**ECOMAXI VB 300 - 300 S**
Perfil de carga				
SCOPDHW @7°C *	2,45	2,45	2,80	2,97
SCOPDHW @14°C *	2,77	2,89	3,33	3,68
SCOPDHW @15°C **	2,79	2,91	3,35	3,72
SCOPDHW @16°C **	2,85	2,97	3,42	3,79
SCOPDHW @17°C **	2,90	3,03	3,48	3,87
SCOPDHW @18°C **	2,96	3,08	3,55	3,94
SCOPDHW @19°C **	3,01	3,14	3,62	4,02
SCOPDHW @20°C **	3,07	3,20	3,69	4,09
SCOPDHW @21°C **	3,12	3,26	3,75	4,17
SCOPDHW @22°C **	3,18	3,32	3,82	4,24
SCOPDHW @23°C **	3,24	3,38	3,89	4,32
SCOPDHW @24°C **	3,29	3,43	3,95	4,39
SCOPDHW @25°C **	3,35	3,49	4,02	4,46
SCOPDHW @26°C **	3,40	3,55	4,09	4,54
SCOPDHW @27°C **	3,43	3,58	4,12	4,58
SCOPDHW @28°C **	3,46	3,61	4,15	4,61

* = valores medidos
** = valores calculados

ECOMAXI VB

Calentadores de agua de acumulación en bomba de calor para instalaciones en paredes y en el suelo

TEXTO DE ESPECIFICACIÓN

Modelo ECOMAXI VB 80-120 Litros

Calentador de agua con bomba de calor aire-agua que funciona con gas tipo R134A, para la producción de agua caliente sanitaria, en acero vitrificado, para instalación en pared (clase de eficiencia energética A+ según Erp), con aislamiento de espuma de poliuretano, alimentación eléctrica 220-240V - 50 Hz, consumo medio de energía eléctrica 475W, resistencia eléctrica complementaria 1500W.
Función antilegionella, Función anticongelante, Función fotovoltaico, función E-Ánodo, Conexión Wi-Fi y APP de control remoto.
Grado de protección del aparato: IPX1

La gestión del calentador de agua se confía a una interfaz de usuario que permite:
- configurar el modo de funcionamiento;
- modificar los parámetros de funcionamiento;
- visualizar y gestionar cualquier situación de alarma;
- verificar el estado de los recursos.

Modelo ECOMAXI VB 200-300 Litros

Calentador de agua con bomba de calor aire-agua que funciona con gas tipo R134A, para la producción de agua caliente sanitaria, en acero vitrificado, para instalación en base (clase de eficiencia energética A+ según Erp), con aislamiento de espuma de poliuretano, alimentación eléctrica 220-240V - 50 Hz, consumo medio de energía eléctrica 585W, resistencia eléctrica complementaria 1500W.
Función antilegionella, Función anticongelante, Función fotovoltaico, Función de circulación bomba solar (solo mod. 300 S), Función E-Ánodo, Conexión Wi-Fi y APP de control remoto. El mod. **200 S - 300 S** dispone de un serpentín interno para la integración de un sistema solar térmico.
Grado de protección del aparato: IPX4

La gestión del calentador de agua se confía a una interfaz de usuario que permite:
- configurar el modo de funcionamiento;
- modificar los parámetros de funcionamiento;
- visualizar y gestionar cualquier situación de alarma;
- verificar el estado de los recursos.