Especificaciones

WindFree™ Comfort R32

- Enfriamiento en tres pasos: Modo de enfriamiento rápido, modo de deshumidificación y modo de enfriamiento WindFree™.
- AI Auto Comfort.
- Control Wi-Fi con Samsung SmartThings y los controles por voz de Bixby.
- Compatible con control remoto por cable y mando centralizado.

Unidad interior			AR07TXFCAWKNEU	AR09TXFCAWKNEU	AR12TXFCAWKNEU	AR18TXFCAWKNEU	AR24TXFCAWKNEU
Capacidad							
Capacidad	Enfriamiento	kW	2,0	2,5	3,5	5,0	6,5
	Calor a +7 °C	kW	2,2	3,2	3,5	6,0	7,4
Rendimiento							
Caudal de aire		m^3/min	9,9	10,3	10,7	16,6	18,6
Potencia acústica	Enfriamiento	dB(A)	54	54	56	58	62
Presión acústica	A/B	dB(A)	36/19	37/19	38/19	41/25	45/26
Datos eléctricos							
Fuente de alimentación		Φ, V, Hz	1Φ, 220~240 V, 50 Hz	1Φ, 220~240 V, 50 Hz	1Φ, 220~240 V, 50 Hz	1Φ, 220~240 V, 50 Hz	1Φ, 220~240 V, 50 Hz
Consumo energético	Enfriamiento	W	30	30	30	40	50
	Calor	W	30	30	30	40	50
Intensidad nominal	Enfriamiento	A	0,3	0,3	0,3	0,4	0,5
	Calor	A	0,3	0,3	0,3	0,4	0,5
Dimensiones							
Dimensiones netas (ancho x alto x prof.)		mm	820 x 299 x 215	820 x 299 x 215	820 x 299 x 215	1.055 x 299 x 215	1.055 x 299 x 215
Peso neto		kg	8,9	8,9	8,9	12,2	12,2
Refrigerante							
Conexiones de tuberías	Tubería de líquido	ø, pulgadas	1/4	1/4	1/4	1/4	1/4
	Tubería de gas	ø, pulgadas	3/8	3/8	3/8	1/2	5/8
Conexiones de tuberías	Tubería de desagüe	ø, mm	Int. 16	Int. 16	Int. 16	Int. 16	Int. 16
Funciones							
Caudal de aire	Enfriamiento WindFree™		●	●	●	●	●
	Control de dirección del aire (arriba/abajo)		Automático	Automático	Automático	Automático	Automático
	Control de dirección del aire (izquierda/derecha)		Automático	Automático	Automático	Automático	Automático
	Velocidad del ventilador automática		●	●	●	●	●
Purificación de aire	Filtro Tri-Care						
	Easy Filter Plus		●	●	●	●	●
	Auto Clean (Autolimpieza)		●	●	●	●	●
Modo de funcionamiento	AI Auto Comfort con Wi-Fi y MDS (directo/indirecto)						
	AI Auto Comfort con Wi-Fi		●	●	●	●	●
	Modo automático (sin Wi-Fi)						
	Enfriamiento rápido		●	●	●	●	●
	Modo sueño		●	●	●	●	●
	Eco		●	●	●	●	●
	Deshumidificación		●	●	●	●	●
	Ventilador		●	●	●	●	●
	Silencioso		●	●	●	●	●
Otras funciones	Samsung SmartThings		●	●	●	●	●
	MDS (Sensor de detección de movimiento)						
	Visualización de la temperatura interior	Pantalla 88	●	●	●	●	●
	Pantalla encendida/apagada		●	●	●	●	●
	Pitido encendido/apagado		●	●	●	●	●
	Auto Change Over (cambio de modo automático)		●	●	●	●	●
	Auto Restart (reinicio automático)		●	●	●	●	●

Accesorio

Control remoto inalámbrico (incluido)	Control avanzado por cable[1]	Control de tipo simple[1]	Control táctil[1]
	MWR-WG00JN/MWR-WG00KN	MWR-SH00N	MWR-SH11N

[1] La interfaz MIM-A00N es necesaria para la conexión del control remoto por cable.

Multi Split

Planos técnicos

WindFree™ Comfort

AR07/09/12TXFCAWKNEU

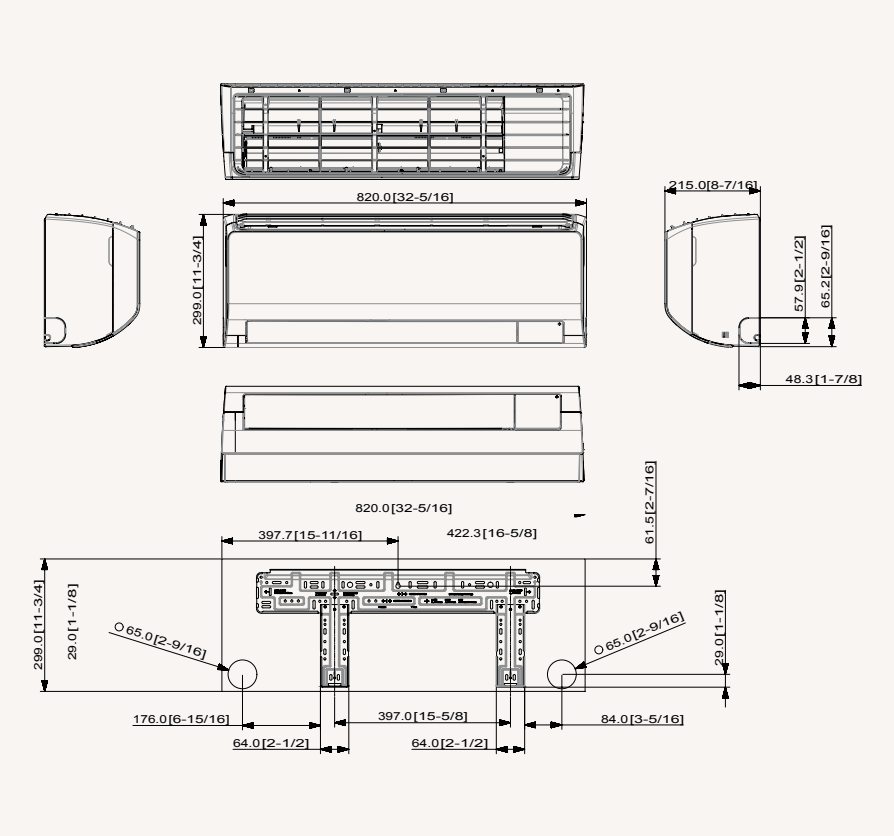

AR18/24TXFCAWKNEU

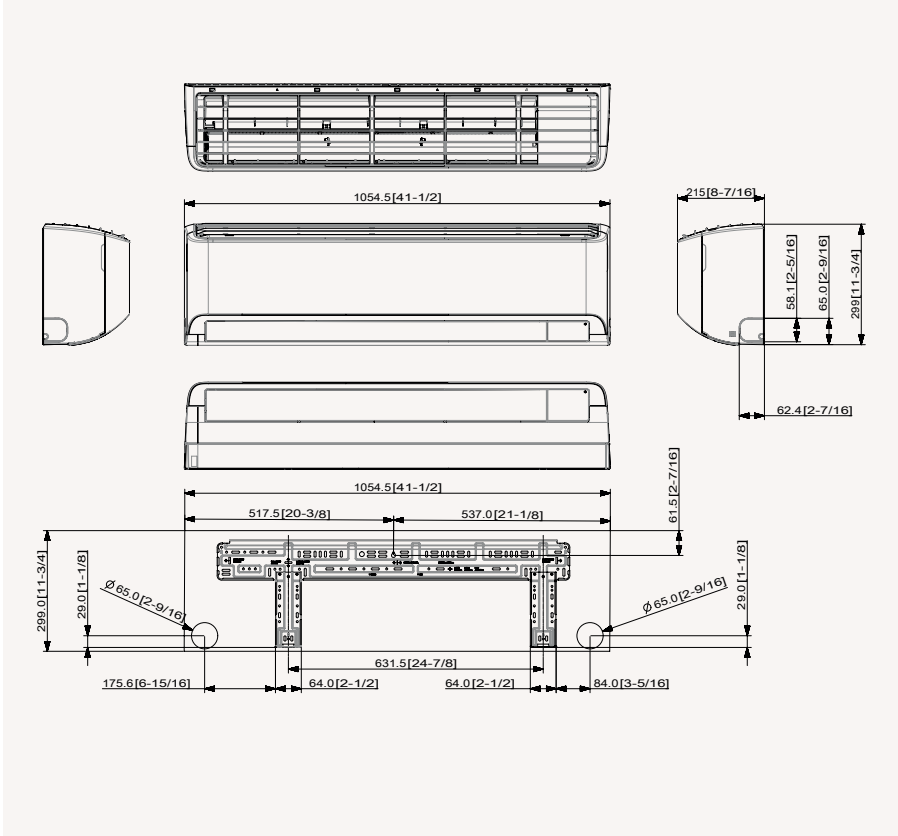

Multi Split