Drain 100 Drenaje

Bombas sumergibles para drenaje de agua

Aplicaciones
Para evacuación de aguas de infiltración sin sólidos en suspensión.
Vaciado de piscinas, o para el funcionamiento en fuentes decorativas y cascadas de agua.

Materiales
Cuerpo impulsión y soporte superior en acero gris de fundición.
Rodete en tecnopolímero.
Doble cierre mecánico en cerámica/grafito/NBR. Filtro en plástico rígido.
Envolvente motor y asa de transporte en acero inoxidable AISI 304.

Motor
Asíncrono, dos polos.
Protección IP 68.
Aislamiento clase F.
Servicio continuo completamente sumergida.
Protector térmico incorporado.
Drain 100 M A: con interruptor de nivel.

Límites de utilización
Paso máximo de sólidos: Ø 5 mm.
Profundidad máxima de inmersión: 8 m.
Temperatura máxima del líquido: 40 °C.

Equipamientos
Se suministra con 10 m de cable eléctrico.
Suministrada con condensador exterior.

Cuadros de protección y maniobra de Drenaje, ver apartado Accesorios página 145.

Tabla de funcionamiento hidráulico y precios

Modelo	I [A]	P1 [kW]	P2		c	l/min	25	50	100	150	200	250	300	320	1~230 V (modelo M A)	
	1~ 230 V	1~ 230 V	[kW]	[HP]	[µF]	m³/h	1,5	3,0	6,0	9,0	12	15	18	19,2	Código	PVP €
Drain 100	3,1	0,7	0,75	1	12	mca	9,2	9,1	8,7	7,8	6	4	2	1	96601	477,00

Curvas de funcionamiento a 2900 rpm

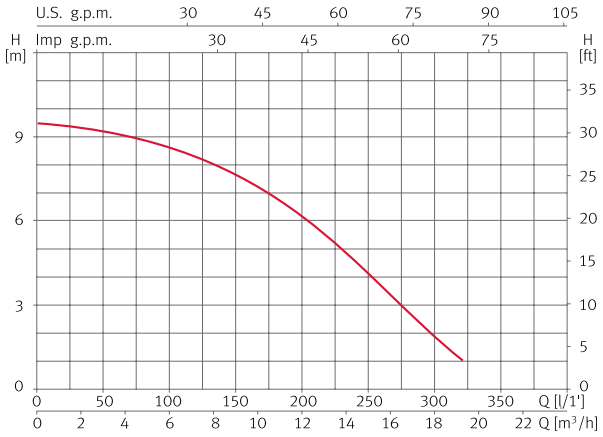

Dimensiones y pesos
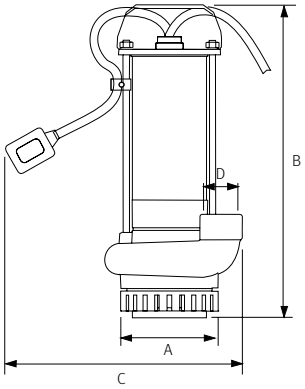
Modelo	A	B	C	D	Kg
Drain 100	122	392	300	1 1/4"	10,5