COL70

Hasta 70 Kw 3 m3/h

COLECTOR IDA-RETORNO

Portes Pagados

CARACTERÍSTICAS

- Distribuidor de diseño compacto con Ida y Retorno integrado
- Potencia de 70kW / Caudal 3m/h con Salto térmico Δt=20°C
- Acero galvanizado exteriormente
- Conexiones a caldera 1 ¼" macho
- Conexiones a circuitos 1" macho
- Conexión para sonda ¾"
- Probados hidráulicamente en fábrica a 12 bar
- Presión máxima de trabajo 6 bar
- Temperatura máxima de trabajo 110°C
- Aislamiento en EPP 25 mm. según DIN 4102B-2
- Acabado externo en chapa galvanizada de 0,5 mm desmontable

ESQUEMA

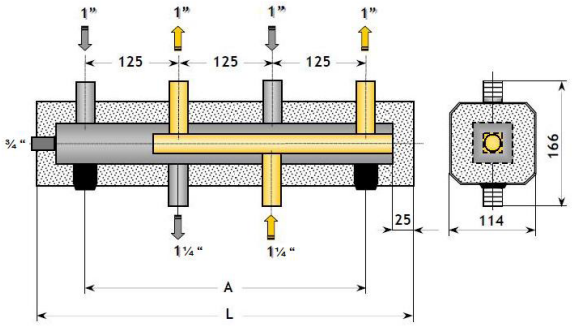

TABLA DIMENSIONAL

MODELO	N° CIRCUITOS	LONGITUD L mm	DISTANCIA ANCLAJES A mm	PESO Kg
COL70/2	2	508	375	5,7
COL70/3	3	758	375	8,4
COL70/4	4	1.008	625	11,3
COL70/5	5	1.258	625	14
COL70/6	6	1.508	875	16,4
Anclajes				

AGU70

Hasta 3 m3/h

AGUJA HIDRÁULICA

Portes Pagados

CARACTERÍSTICAS

- Aguja Hidráulica para COL/70
- Caudal 3m/h con Salto térmico Δt=20°C
- Acero galvanizado exteriormente
- Conexiones a caldera 1 ¼" macho
- Conexiones a colector 1 ¼" macho
- Conexión sonda temperatura ½"
- Probados hidráulicamente en fabrica a 12 bar
- Presión máxima de trabajo 6 bar
- Temperatura máxima de trabajo 110°C
- Aislamiento en EPP 25 mm. según DIN 4102B-2
- Acabado externo en chapa galvanizada de 0,5 mm desmontable.
- Incluye tuercas locas.

ESQUEMA

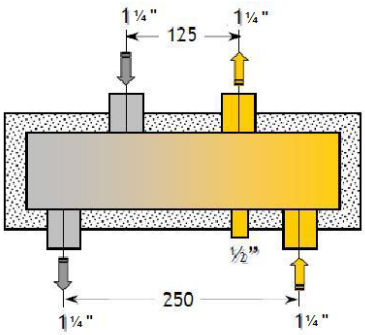

TABLA DIMENSIONAL

MODELO	CAUDAL MÁXIMO	LONGITUD mm	PESO
AGU70	3m3/h	385	4,9
Anclajes			