COL120 — Hasta 120 Kw 5 m3/h

COLECTOR IDA-RETORNO

Portes Pagados

CARACTERÍSTICAS

- Distribuidor de diseño compacto con Ida y Retorno integrado
- Potencia de 120kW / Caudal 5m/h con Salto térmico Δt=20ºC
- Acero galvanizado exteriormente
- Conexiones a caldera 1 ½" hembra
- Conexiones a circuitos 1 ¼" hembra
- Conexión para llenado y vaciado tanto en ida como en retorno
- Probados hidráulicamente en fabrica a 12 bar
- Presión máxima de trabajo 6 bar
- Temperatura máxima de trabajo 110ºC
- Aislamiento con carcasa de acero galvanizado
  o Aislamiento EPP 35mm según DIN 4102-B2
  o Acabado externo en chapa galvanizada 0,75mm

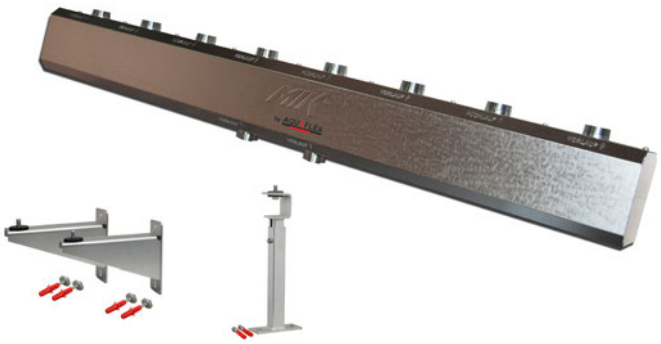

Anclaje a pared Anclaje regulable a suelo

ESQUEMA

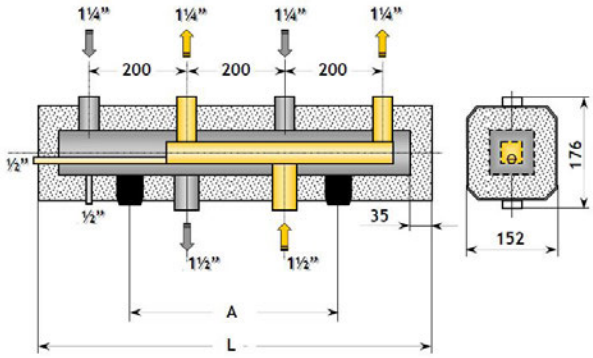

TABLA DIMENSIONAL

MODELO	Nº CIRCUITOS	LONGITUD L mm	DISTANCIA ANC-LAJES A mm	PESO Kg
COL120/2	2	770	450	12,3
COL120/3	3	1.170	600	18,6
COL120/4	4	1.570	1.000	24,2
COL120/5	5	1.970	1.400	30,1
COL120/6	6	2.370	1.400	36
Anclaje Pared				
Anclaje Suelo				

AGU120 — Hasta 5 m3/h

AGUJA HIDRÁULICA

Portes Pagados

CARACTERÍSTICAS

- Aguja Hidráulica para COL/120
- Caudal 5m/h con Salto térmico Δt=20ºC
- Acero galvanizado exteriormente
- Conexiones a caldera 1 ½" macho
- Conexiones a colector 1 ½" macho
- Conexión sonda temperatura ½"
- Probados hidráulicamente en fabrica a 12 bar
- Presión máxima de trabajo 6 bar
- Temperatura máxima de trabajo 110ºC
- Aislamiento con carcasa de acero galvanizado
  o Aislamiento EPP 25mm según DIN 4102-B2
  o Acabado externo en chapa galvanizada 0,55mm

ESQUEMA

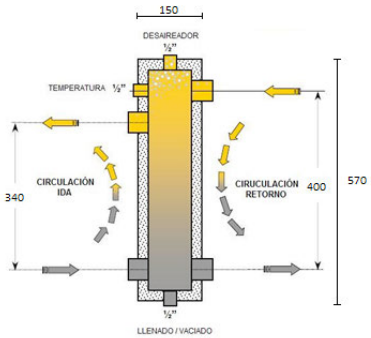

TABLA DIMENSIONAL

MODELO	CAUDAL MÁXIMO	CONEXIONES	PESO Kg
AGU 120	5m3/h	1 ½"	7,5
Anclajes			

Los datos, medidas y fotografías mostradas pueden sufrir modificaciones sin preaviso. Se consideran en firme los datos en fase de oferta.