PLEN

Plenum difusor lineal

Descripción

El plenum para difusor lineal PLEN está fabricado en acero galvanizado y cuenta con regulación mecánica de caudal. Embocadura circular que permite un fácil montaje en instalaciones con tubo flexible.

Compatible con la familia de difusores lineales DFLI de AirQ.

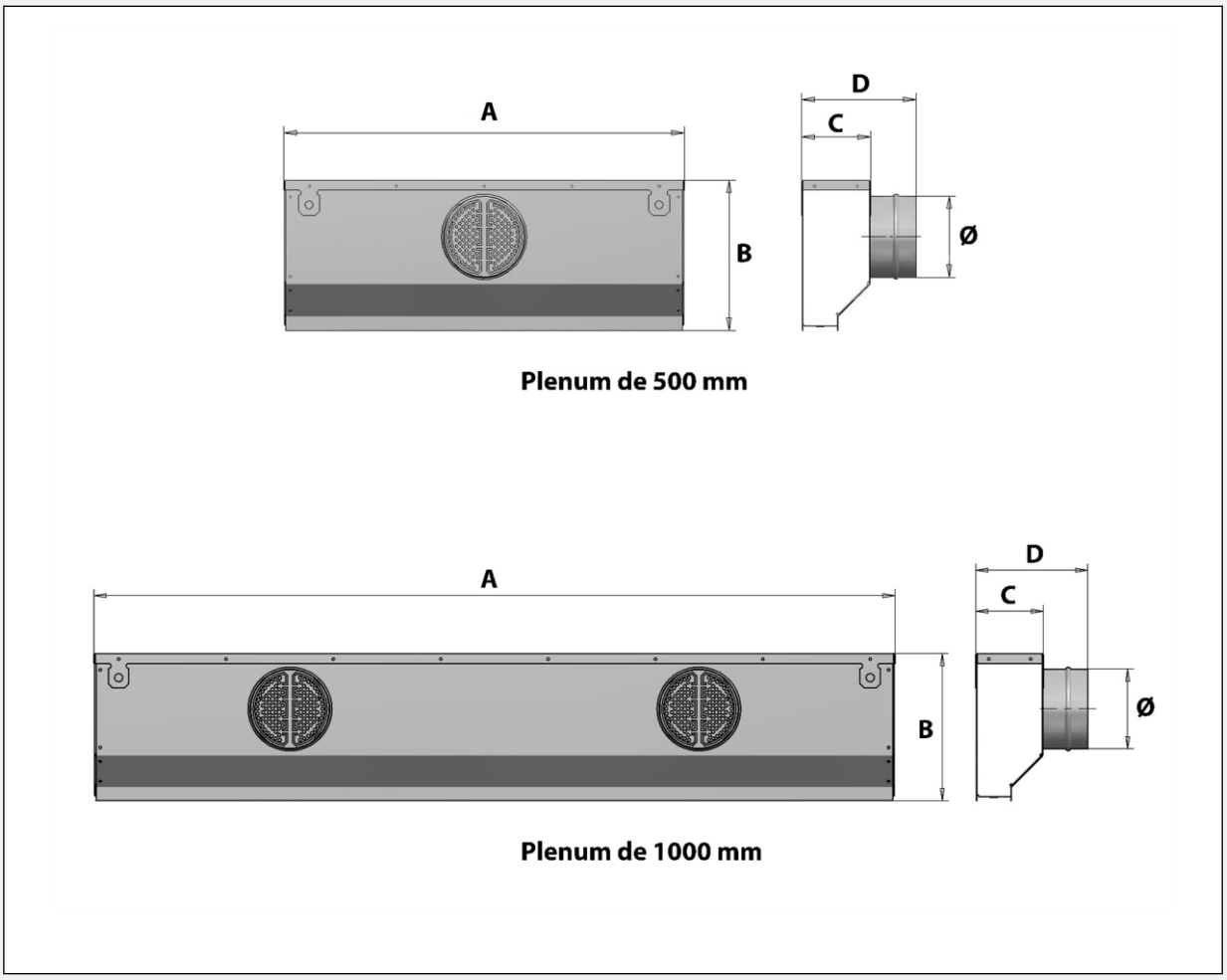

Medidas disponibles (mm)

Plenum	Nº vías	A	B	C	D	Ø	Nº Embocaduras
500	1	479,6	180	82,7	136,9	100	1
	2	479,6	200	82,7	136,9	150	
	3	479,6	240	121	175,2	200	
	4	479,6	290	159,3	213,5	250	
1000	1	979,6	180	82,7	136,9	100	2
	2	979,6	200	82,7	136,9	150	
	3	979,6	240	121	175,2	200	
	4	979,6	290	159,3	213,5	250	

Datos técnicos

Material	Chapa galvanizada
Sistema de fijación	Mediante lengüeta (en obra). Suspensión en falso techo
Tipo de embocadura	Circular
Accesorios	Tubo flexible aislado (TFTA) y sin aislar (TFST)

Instrucciones de montaje

1. Fije el plenum al techo, utilizando para ello las pletinas de fijación.

2. Pase los tornillos de fijación por las ranuras del difusor y enrósquelos en el plenum hasta que quede fijo al falso techo.

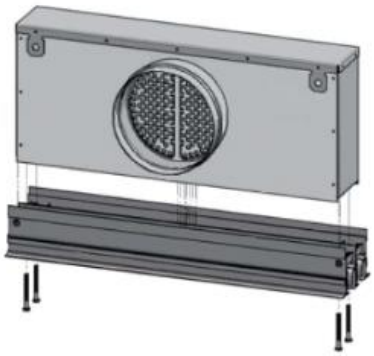

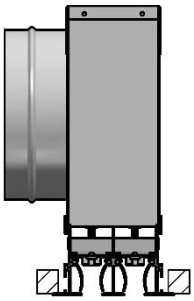

Fijación al plenum
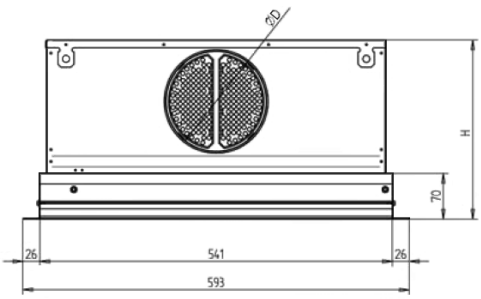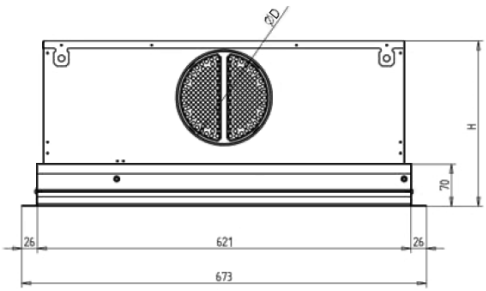
Difusor lineal especial para falso techo modular 595mm y 675mm