FICHA TÉCNICA DEPÓSITO DE GASOIL

SCHÜTZ ENERGY SYSTEMS

www.schuetz.net

TANK IN TANK PE-AD 2.000 l
No. de art. 4008865

DATOS TÉCNICOS

Homologación CE	DoP 89283/09-6
Largo	2.260 mm
Ancho	770 mm
Alto sin tubos / con tubos	1.685 mm / 1.850 mm
Diagonal	2.700 mm
Peso	138 kg aprox.

Depósito con cubeto de retención integrado, ofrece doble seguridad, **barrera anti-olor SMP** contra la permeación del gasoil, premiado con el sello de calidad **PROOFED BARRIER®**, tratado UV,compacto, numerosas variantes de colocación, 15 años de garantía.

Accesorios:

- Sistema de montaje rápido **NIV-O-Quick**, sistema con aspiración flotante sin retorno, indicador de nivel,conducto de ventilación de fácil montaje.
- **Kit A** para el primer depósito de una batería ref. 4019429
- **Kit B** para cada depósito complementario de una batería ref. 4019431
- **Indicador de nivel universal** 8 escalas ref. 2043304

Aptos para:

- Gasoil de calefacción EL según DIN 51 603-1
- Diesel según DIN EN 590
- Biodiesel (DIN EN 14214)

FICHA TÉCNICA DEPÓSITO DE GASOIL

SCHÜTZ ENERGY SYSTEMS

www.schuetz.net

TANK IN TANK PE-AD 2.000 l

No. de art. 4008865

TABLA VOLUMÉTRICA

2.000 l Tank in Tank

Plástico DoP 89283/09-6	
Nivel	Volumen
mm	Litros
100	85
200	198
300	321
400	453
500	589
600	706
700	844
800	974
900	1111
1000	1245
1100	1378
1200	1514
1300	1652
1400	1798
1500	1924
1600	2042
1680	2100
Rebose	2134

Altura con tubos:

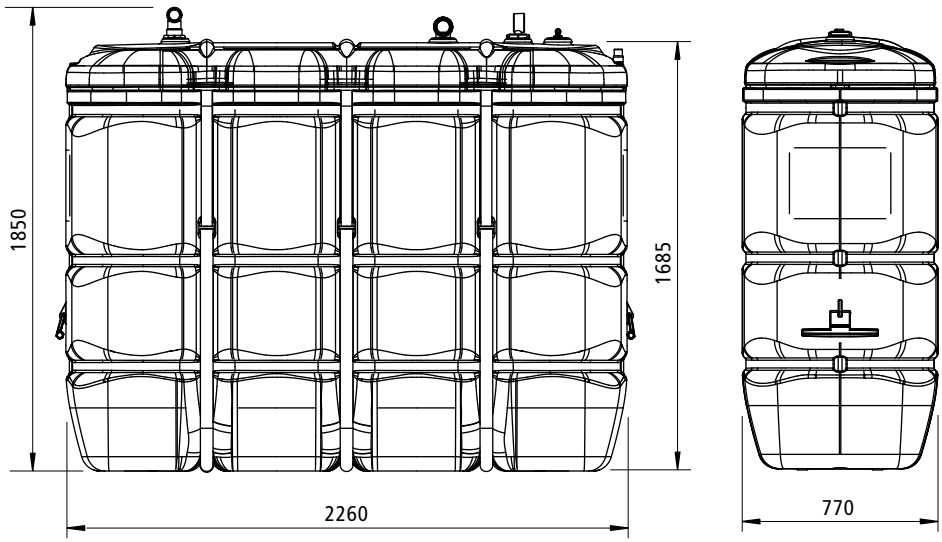

Diagonal:

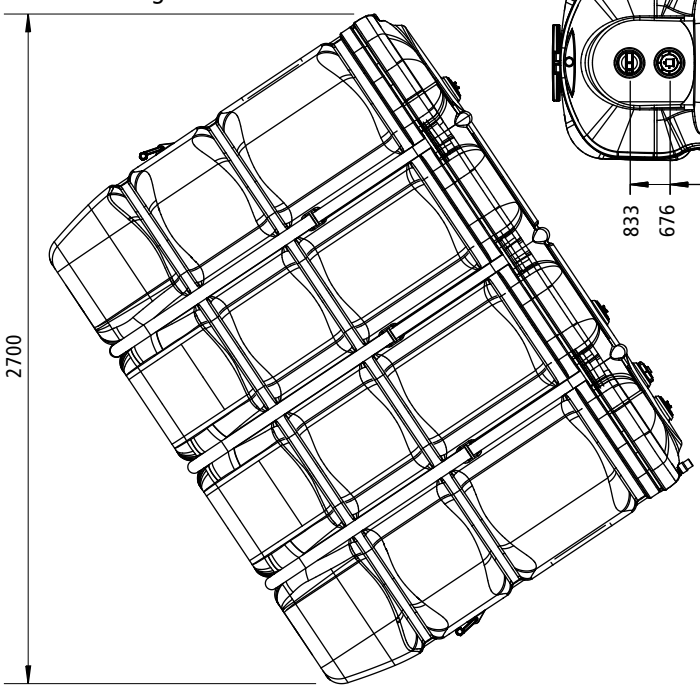

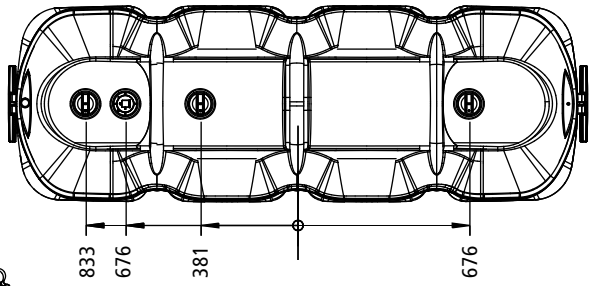

Distancias de seguridad

A las paredes:

Instalación de una fila: 1x400 mm, 3x50 mm

Al techo: 500 mm

Distancia entre depósitos

Distancia entre filas: 845 mm de centro a centro

FICHA TÉCNICA DEPÓSITO DE GASOIL

SCHÜTZ ENERGY SYSTEMS

www.schuetz.net

TANK IN TANK PE-AD 2.000 l

No. de art. 4008865

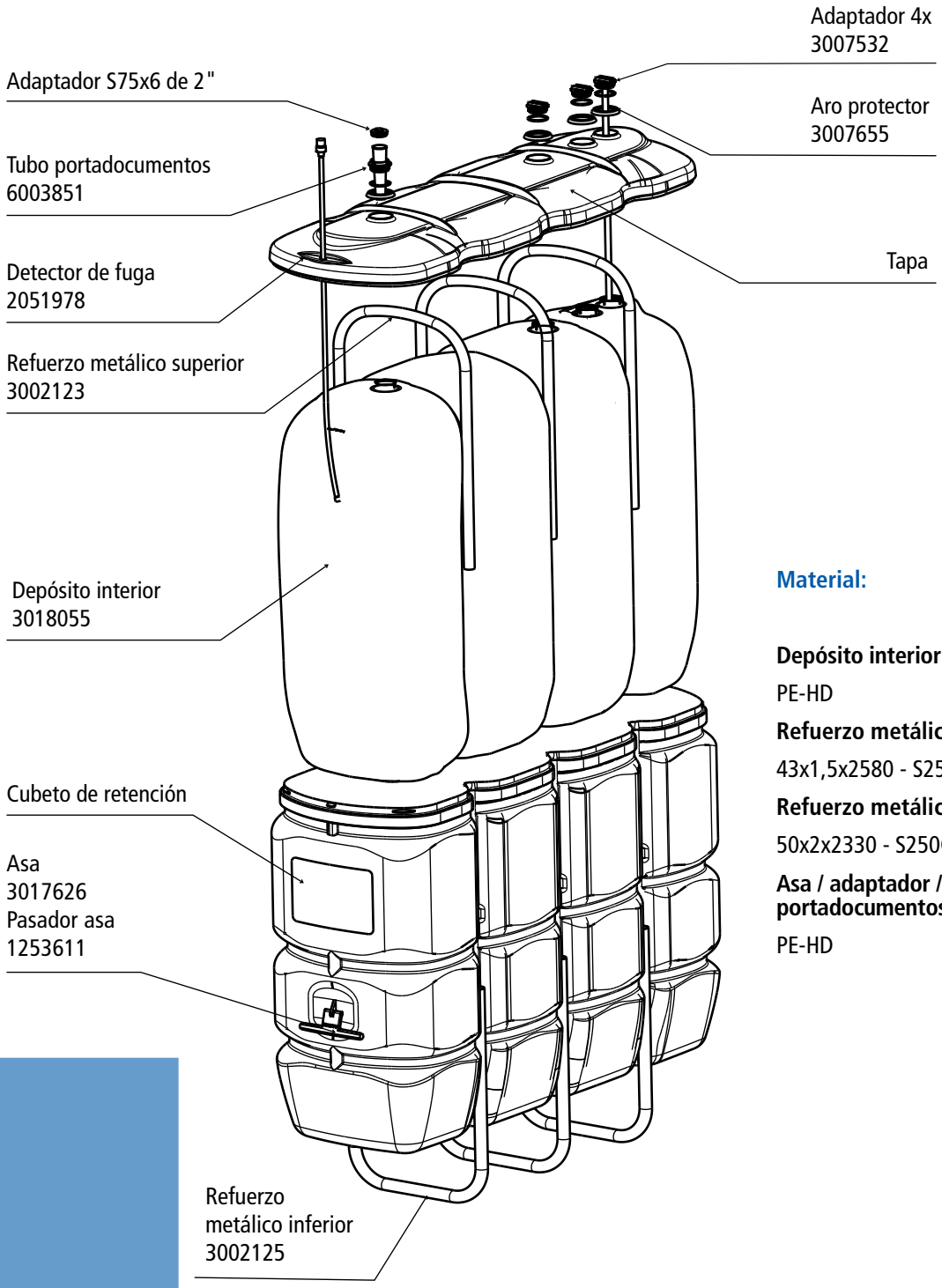

Material:

Depósito interior / cubeto retención / tapa:

PE-HD

Refuerzo metálico superior:

43x1,5x2580 - S250GD+Z

Refuerzo metálico inferior:

50x2x2330 - S250GD+Z

Asa / adaptador / aro protector / tubo portadocumentos:

PE-HD